Antes del primer uso de su aparato, lea este manual original, actúe de acuerdo a sus indicaciones y guárdelo para un uso posterior o para otro propietario posterior.

Índice de contenidos

Indicaciones de seguridad .	ES	. . .1
Función	ES	. . .1
Uso previsto	ES	. . .1
Protección del medio ambiente	ES	. . .1
Elementos de operación y funcionamiento	ES	. . .3
Antes de la puesta en marcha	ES	. . .4
Funcionamiento	ES	. . .4
Transporte	ES	. . .5
Almacenamiento	ES	. . .5
Ayuda en caso de avería . .	ES	. . .6
Accesorios	ES	. . .7
Datos técnicos	ES	. . .8
Declaración de conformidad CE	ES	. . .9
Garantía	ES	. . .9
Piezas de repuesto	ES	. . .9

Indicaciones de seguridad

Antes de utilizar por primera vez el aparato, lea y tenga en cuenta el presente manual de instrucciones y el folleto adjunto relativo a las indicaciones de seguridad para máquinas monodisco, 5.956-659.

Dispositivos de seguridad

La función de los dispositivos de seguridad es proteger al usuario y está prohibido ponerlos fuera de servicio y modificar o ignorar su funcionamiento.

Dispositivo de bloqueo

Evita que se abra hacia abajo el cabezal de limpieza en la posición de aparcamiento de forma involuntaria.

Símbolos del manual de instrucciones

m Peligro

Para un peligro inminente que acarrea lesiones de gravedad o la muerte.

Advertencia

Para una situación que puede ser peligrosa, que puede acarrear lesiones de gravedad o la muerte.

Precaución

Para una situación que puede ser peligrosa, que puede acarrear lesiones leves o daños materiales.

Función

Con los cepillos de disco rotativo en la parte inferior de la escoba fregadora se puede frotar, limpiar en profundidad, aclarar, cristalizar o enjabonar superficies duras.

Uso previsto

Utilice el aparato únicamente de conformidad con las indicaciones del presente manual de instrucciones.

- El aparato es apto para limpiar superficies duras y moquetas en interiores.
- Sólo está permitido dotar al aparato de accesorios y piezas de repuesto originales.
- El aparato no es apto para el uso en entornos con peligro de explosión.
- Este aparato es apto para el uso en aplicaciones comerciales e industriales, como en hoteles, escuelas, hospitales, fábricas, tiendas, oficinas y negocios de alquiler
- El margen de temperaturas de servicio está comprendido entre los +5°C y los +40°C.

Protección del medio ambiente

	Los materiales de embalaje son reciclables. Por favor, no tire el embalaje al cubo de basura; llévelo a un lugar de reciclaje.
	Los aparatos viejos contienen materiales valiosos reciclables que debieran aprovecharse. Evite el contacto de baterías, aceites y materias semejantes con el medioambiente. Deshágase de los aparatos viejos recurriendo a sistemas de recogida apropiados.

Indicaciones sobre ingredientes (REACH)

Encontrará información actual sobre los ingredientes en:

www.kaercher.com/REACH

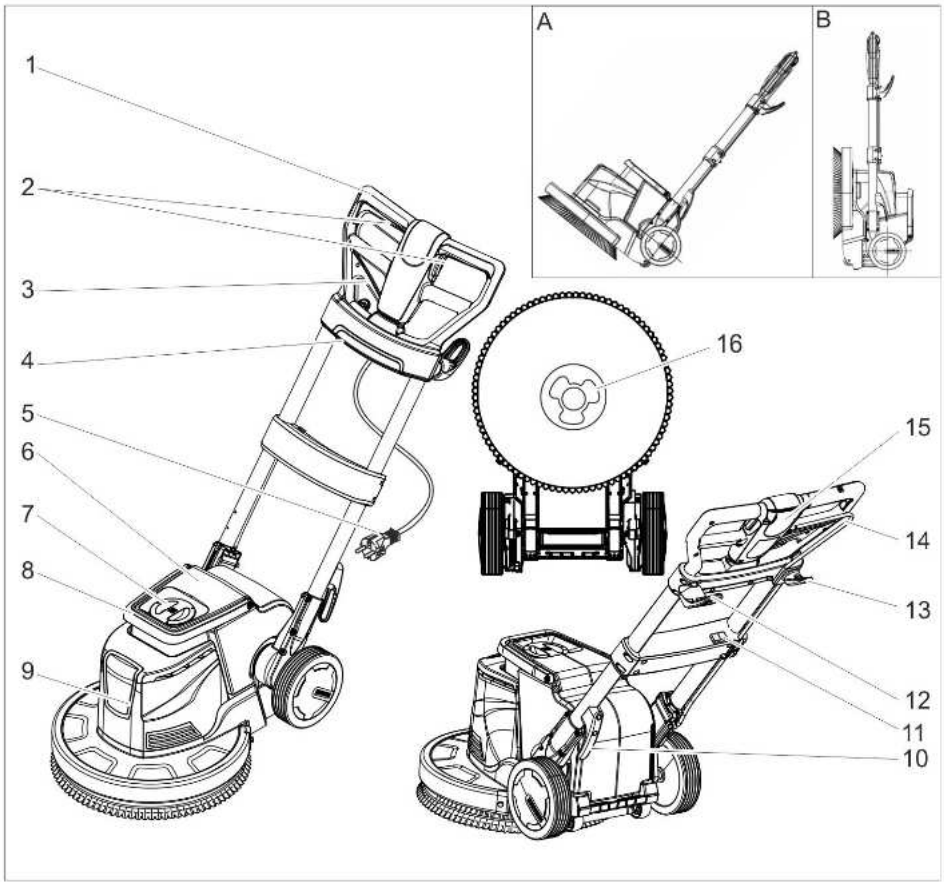

1 asidero
2 Interruptor de ON/OFF, accionamiento del cepillo
3 Palanca ajuste de inclinación
4 Clavija (solo para la aspiración indicada en el capítulo "Accesorios")
5 Cable de alimentación con enchufe de clavija de red
6 Depósito de detergente (opcional)
7 Tapa del depósito de detergente (opcional)
8 Asa del depósito de detergente (accesorio)
9 Cabezal limpiador
10 Gancho porta cables
11 Selector de velocidad del cepillo (únicamente en BDS 43 Duo)
12 Gancho de cable, giratorio
13 Gancho para los cepillos
14 Palanca dosificadora de detergente (accesorio)
15 Tecla de desbloqueo
16 Arrastrador

A Posición de transporte
B Posición de estacionamiento

Identificación por colores

- Los elementos de control para el proceso de limpieza son amarillos.
- Los elementos de control para el mantenimiento y el servicio son de color gris claro.

Antes de la puesta en marcha

Comprobar regularmente si el cable tiene daños, como fisuras o desgaste. Si se detecta daños, sustituir el cable antes de volver a utilizarlo.

Examinar si el aparato está dañado, avisar al servicio técnico para que corrija los daños.

Colocar el cepillo/pad

Saque el enchufe de la toma de corriente.

Tirar de la palanca de reajuste de inclinación y girar el asa hacia delante en la posición horizontal.

Colocar el aparato en la posición de aparcamiento.

Colocar la escobilla de disco/plato motriz sobre el arrastrador y girar en el sentido contrario a las agujas del reloj.

Llenar el depósito de detergente (accesorio)

Advertencia

Peligro de daños en la instalación. Utilice únicamente el detergente recomendado. En caso de usar otros detergentes, el propietario-usuario asume unos mayores riesgos en lo que a la seguridad durante el funcionamiento y al peligro de sufrir accidentes se refiere. Utilice únicamente detergentes que no contengan disolventes, ácidos clorhídricos ni ácidos hidrofluóricos. Tener en cuenta las indicaciones de seguridad de los detergentes.

Quitar la tapa.

Introducir la solución con detergente en el depósito de detergente.

Colocar la tapa.

Funcionamiento

Precaución

El manejo del aparato exige práctica.

- Asegúrese de que no hay obstáculos en la zona a limpiar.
- Comprobar si el terreno es adecuado.
- El manejo es más complicado en superficies irregulares o difíciles.

m Peligro

Peligro por descarga eléctrica.

- No pasar por encima del cable de alimentación
- No colocar nunca el cable de alimentación alrededor del cuerpo o del cuello.
- No dejar entrar en contacto el cablecon los cepillos/pad rotativos.

Ajustar el mango

Nota:

- En la posición de aparcamiento se asegura un perno en el cabezal de limpieza para evitar que se abra hacia abajo de forma involuntaria.
- Para soltar el seguro, colocar el aparato en posición de aparcamiento de modo que el asa quede paralela con el suelo, tirar de la palanca en la posición de inclinación y levantar el asa.

Tirar de la palanca de ajuste de inclinación.

Girar el mango en una posición cómoda.

Soltar la palanca de ajuste de inclinación.

Elegir la velocidad del cepillo (óptimamente en BDS 43 Duo)

Advertencia

Riesgo de accidente por pérdida de control del aparato. Accionar le selector de velocidad únicamente con el motor detenido.

Ajustar la velocidad de cepillo según se desee:

LO: 150 revoluciones por minuto

HI: 300 revoluciones por minuto

Conexión del aparato

Precaución

Peligro de daños para el revestimiento del suelo. No utilice el aparato en esa zona.

Girar el gancho del cable hacia arriba y extraer el cable totalmente del aparato.

Enchufar la clavija de red a una toma de corriente.

Advertencia

La impedancia de red máxima permitida en el punto de conexión eléctrica (véanse los datos técnicos) no debe ser excedida.
En caso de confusión respecto a la impendacia de red existente en su punto de conexión, póngase en contacto con la empresa que le suministra la energía.

Ajustar el asa a la altura de trabajo.

Sujetar el asa con las dos manos.

Presionar y mantener el botón de desbloqueo.

Pulsar el interruptor.

Soltar el botón de desbloqueo.

Para interrumpir el funcionamiento soltar el interruptor.

Contral la dirección

- Izquierda: Presionar hacia abajo el asa.
- Derecha: Levantar el asa.

Limpieza

Aplicar la solución de detergente en el suelo o accionar la palanca dosificadora (accesorio).

Mover el aparato sobre la superficie a limpiar.

Después absorber el agua sucia con una aspiradora de líquidos o un paño.

Puesta fuera de servicio

Soltar el interruptor.

Saque el enchufe de la toma de corriente.

Tirar de la palanca de ajuste de inclinación y colocar el mango en posición vertical.

Girar hacia arriba el gancho superior del cable y enrollar el cable entre los dos ganchos.

Quitar el depósito de detergente (accesorio) y eliminar la solución de detergente no usada.

Enjuagar el depósito de detergente (accesorio) con agua limpia.

Tirar de la palanca de reajuste de inclinación y girar el asa hacia delante en la posición horizontal.

Colocar el aparato en la posición de aparcamiento.

Limpiar la carcasa con un trapo húmedo.

Transporte

Precaución

¡Peligro de lesiones y daños! Respetar el peso del aparato para el transporte.

Girar el asa en horizontal y fijar.

Inclinar el aparato hacia atrás y desplazarse hasta el lugar de destino en la posición de transporte.

Precaución

¡Peligro de daños en la instalación! Transportar el aparato solo sobre ruedas, la ruedecilla de la parte inferior del cabezal de limpieza no son aptas para el transporte.

Al transportar en vehículos, asegurar el aparato para evitar que resbale y vuelque conforme a las directrices vigentes.

Almacenamiento

Precaución

¡Peligro de lesiones y daños! Respetar el peso del aparato en el almacenamiento.

Tirar de la palanca de reajuste de inclinación y girar el asa hacia delante en la posición horizontal.

Colocar el aparato en la posición de aparcamiento.

Guarde el aparato en un lugar seco, a prueba de heladas.

Ayuda en caso de avería

m Peligro

Peligro de lesiones. Antes de realizar cualquier trabajo en el aparato, desenchúfelo. Cuando las averías no se puedan solucionar con ayuda de la tabla que aparece a continuación, acuda al servicio técnico.

Avería	Modo de subsanarla
Resultados de limpieza insuficientes	Cambiar el pad sucio y lavar a una temperatura máxima d e 60ºC.
	Sustituir la escobilla de disco/pad desgastada.
	Comprobar la adecuación del cepillo/pad y el detergente para una posible aplicación.
El aparato vibra mucho	Comprobar si la escobilla de disco/pad está colocada correctamente.
	Comprobar la fijación de la almohadilla.
El pad no gira.	Compruebe si hay cuerpos extraños bloqueando el cepillo/pad y, de ser así elimínelos.

denominación	BDS 33/180	BDS 43/180	BDP 43/150	BDS 43 Duo	BDS 51/180
Equipo accesorio del depósito de detergente	2.642-495.0	2.642-476.0			2.642-476.0
Unidad de aspiración con anillo de succión		2.642-674.0			
Anillo de succión individual		4.071-223.0			
Peso adicional		2.642-802.0			
Cepillo para pulir, cerda naturales	6.369-892.0	6.369-897.0			
Escobilla de disco, rojo (medio, estándar)	6.369-890.0	6.369-895.0			6.371-206.0
Cepillo de disco, negro (duro)	6.369-893.0	6.369-898.0			6.371-265.0
Cepillo de champú	6.369-891.0	6.369-896.0		6.369-896.0	6.371-266.0
Platillo motriz de pads	6.369-894.0	6.369-899.0	6.369-900.0	6.369-899.0 6.369-900.0 6.369-901.0	6.371-208.0
Pad pulidor, blanco	6.369-903.0		6.369-469.0	6.369-469.0	
Almohadilla de pulido, beige	6.369-904.0		6.371-081.0	6.371-081.0	6.369-468.0
Almohadilla de pulido, natural			6.371-149.0	6.371-149.0	6.371-146.0
Almohadilla de pulido, azul			6.369-471.0	6.369-471.0	
Pad del disco, rojo (medio)	6.369-905.0	6.369-470.0			6.369-079.0
Pad del disco, verde (duro)	6.369-906.0	6.369-472.0			6.369-078.0
Pad del disco, negro (muy duro)	6.369-907.0	6.369-473.0			6.369-077.0
Almohadilla diamantada, blanco		6.371-256.0			6.371-260.0
Almohadilla diamantada, amarillo		6.371-257.0			6.371-261.0
Almohadilla diamantada, verde		6.371-238.0			6.371-240.0
Almohadilla, microfibras	6.369-908.0	6.905-526.0			6.371-271.0
Plato de accionamiento para papel de lija		6.369-902.0			
Papel de lija, grano 36		6.990-008.0			
Papel de lija, grano 60		6.990-009.0			
Papel de lija, grano 100		6.990-007.0			

Detergente

Empleo	Detergente
Limpieza de mantenimiento de azulejos en el ámbito sanitario	RM 751
Limpieza de mantenimiento y limpieza a fondo de suelos industriales	RM 69 ASF
Decapado de todos los suelos resistentes a los álcalis (p.ej., PVC)	RM 752
Decapado de suelos de sintasol	RM 754
Limpieza intermedia de alfombras	RM 768 iCapsol
Producto de cristalización para suelos que contengan calcio	RM 749

Datos técnicos

		BDS 33/180	BDS 43/180	BDP 43/450	BDS 43 Duo	BDS 51/180
Potencia						
Tensión de red	V/Hz	220 240 1450				
Potencial nominal	W	700	1400			
Categoria de protección	--	IP X4				
Impedancia de red máxima permitida	Ohm	--			0,472	--
Cepillo/pad						
Diámetro	mm	330	430			510
Número de revoluciones	1/min	180		450	150/300	180
Presión de apriete	N/cm²	0,48	0,38	0,42	0,44	0,25
Medidas y pesos						
Peso sin accesorios	kg	32	43	45,7	47	45
Dimensiones (l x an x al)	mm	500 x 360 x 1200	660 x 430 x 1200			700 x 510 x 1200
Altura de desplazamiento por debajo	mm	90				
Valores calculados conforme a la norma EN 60335-2-67						
Valor total de oscilación	m/s²	<2,5				
Inseguridad K	m/s²	0,1		0,2		0,1
Nivel de presión acústica L_{pA}	dB(A)	63,2		69		63,2
Inseguridad K_{pA}	dB(A)	1		2		1
Nivel de potencia acústica L_{WA} + inseguridad K_{WA}	dB(A)	79		87	85	79

Declaración de conformidad CE

Por la presente declaramos que la máquina designada a continuación cumple, tanto en lo que respecta a su diseño y tipo constructivo como a la versión puesta a la venta por nosotros, las normas básicas de seguridad y sobre la salud que figuran en las directivas comunitarias correspondientes. La presente declaración perderá su validez en caso de que se realicen modificaciones en la máquina sin nuestro consentimiento explícito.

Producto: Limpiasuelos
Modelo: 1.291-xxx
Directivas comunitarias aplicables
2006/42/CE (+2009/127/CE)
2004/108/CE
Normas armonizadas aplicadas
EN 55014–1: 2006 + A1: 2009
EN 55014–2: 1997 + A2: 2008
EN 60335–1
EN 60335–2–67
EN 61000–3–2: 2006 + A2: 2009
EN 61000–3–3: 2008
EN 62233: 2008
Normas nacionales aplicadas
-

Los abajo firmantes actúan con plenos poderes y con la debida autorización de la dirección de la empresa.

H. Jenner
CEO

S. Reiser
Head of Approbation

Persona autorizada para la documentación:
S. Reiser

Alfred Kärcher GmbH & Co. KG
Alfred-Kärcher-Str. 28 - 40
71364 Winnenden (Germany)
Tfno.: +49 7195 14-0
Fax: +49 7195 14-2212

Winnenden, 2012/09/01

Garantía

En todos los países rigen las condiciones de garantía establecidas por nuestra empresa distribuidora. Las averías del aparato serán subsanadas gratuitamente dentro del periodo de garantía, siempre que se deban a defectos de material o de fabricación. En un caso de garantía, le rogamos que se dirija con el comprobante de compra al distribuidor donde adquirió el aparato o al servicio al cliente autorizado más próximo a su domicilio.

Piezas de repuesto

- Sólo deben emplearse accesorios y piezas de repuesto originales o autorizados por el fabricante. Los accesorios y piezas de repuesto originales garantizan el funcionamiento seguro y sin averías del aparato.
- Podrá encontrar una selección de las piezas de repuesto usadas con más frecuencia al final de las instrucciones de uso.
- En el área de servicios de www.kaercher.com encontrará más información sobre piezas de repuesto.